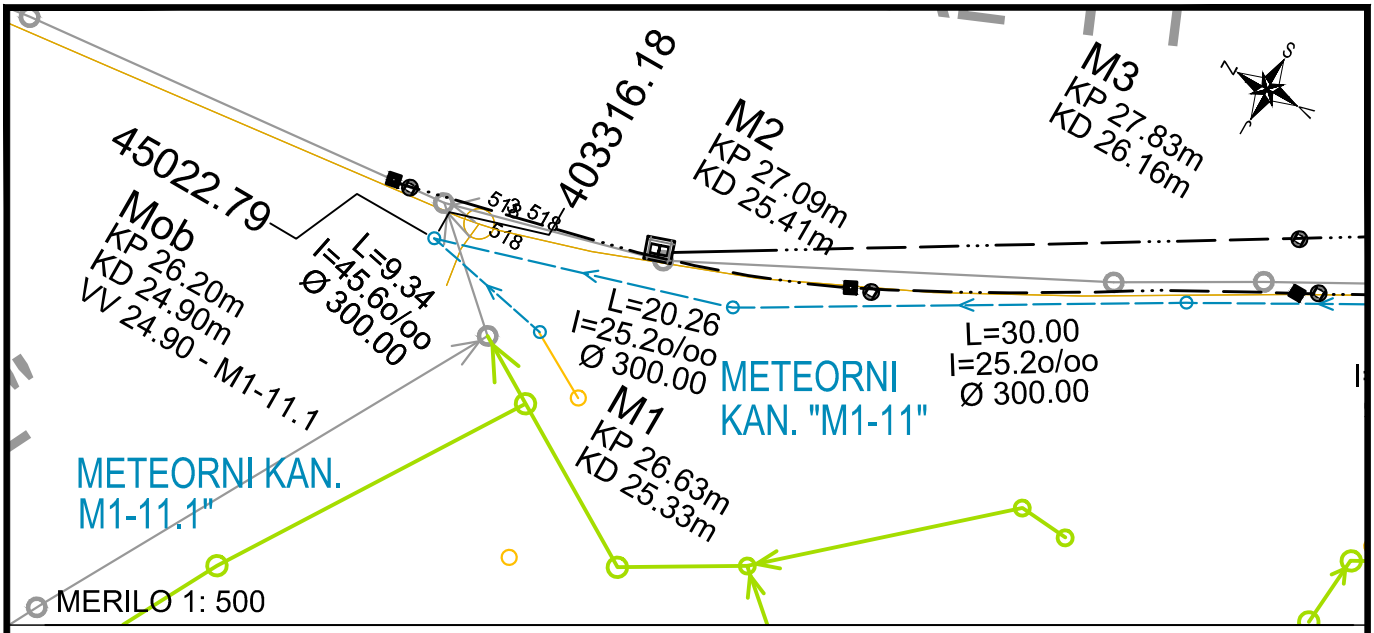

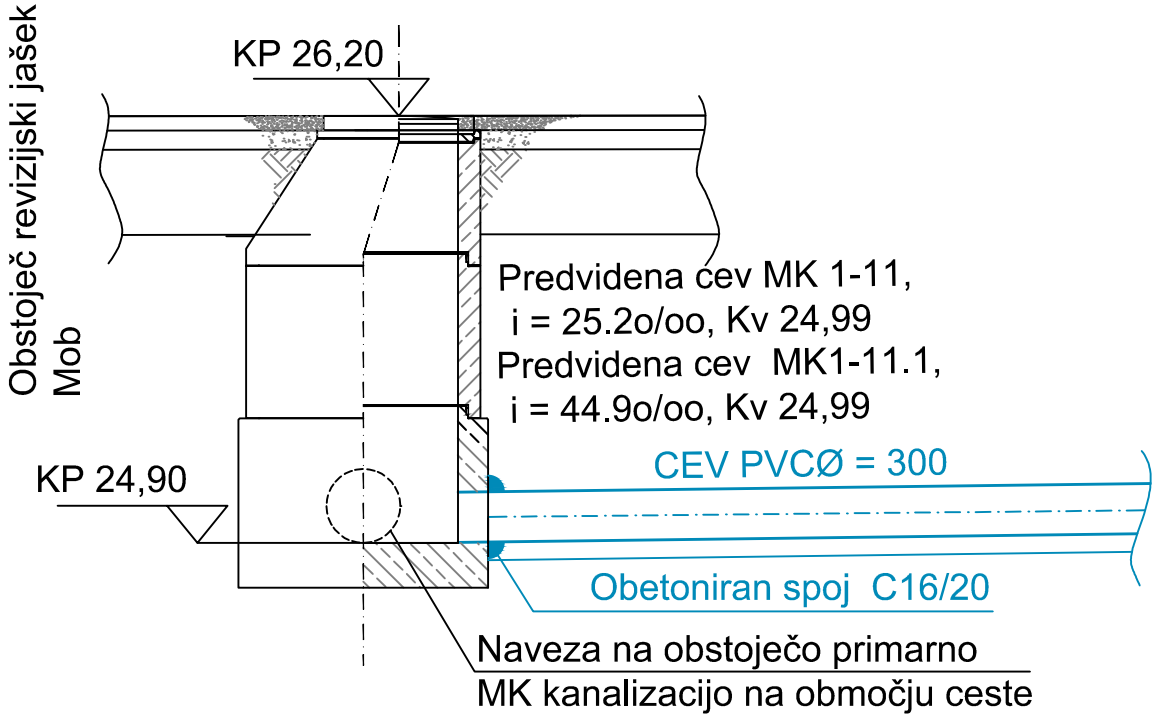

Opomba:
Ureja se že obstoječa odvodnja
zato doadtnih obremenitev primarnega
sistema ni predvidenih
Predvideno je čiščenje
obstoječih meteornih kanalov

S: \Projekti\Nizke gradnje\NG_018_2021_Kanalizacija Škocjan\NOVELACIJA_PS Prostor\Detajli\Detajli iztokov.dwg

projektna skupina Prostor KOPER d.o.o.	Del načrta: DETAJL IZTOKA MK 1-11, M1-11.1	M 1:25	Št. projekta: NG/018-2021	List: G.5.5